American Dynamics
Una compañía de Tyco Internacional

Cámaras Illustra 600 IP Series

Minidomos de alta definición

Modelo para interior

Modelo para exterior

Características que marcan la diferencia:

- Calidad de vídeo superior, incluso con poca luminosidad
- Resoluciones de 720p (1MP) y 1080p (2MP)
- Instalación y configuración sencilla y rápida
- Modelos con zoom mecánico, con enfoque automático en un paso
- Menor costo de almacenamiento con H.264 y análisis de administración de ancho de banda
- Hasta cinco Regiones de interés individuales programables

Los minidomos HD Illustra 600 Series ofrecen las cuatro cualidades básicas de una cámara IP: calidad de vídeo excepcional, fácil instalación, plataforma abierta y menor costo.

Los minidomos Illustra 600 ofrecen vídeo de alta definición, nítido y claro con la máxima velocidad de imagen (30ips NTSC/25ips PAL). Ya sea a plena luz del día, con poca luz o a oscuras, usted podrá ver claramente detalles importantes, como placas de matrículas, etiquetas de mercancía y rostros.

La instalación es simple y sencilla. Las cámaras incluyen tres opciones de montura integradas: montura sobre superficie dura, en caja de electricidad y empotrada, lo cual garantiza una instalación rápida sin necesidad de piezas o costes adicionales. La configuración también se simplifica con la herramienta Illustra Connect que está basada en la Web y permite la administración remota, el zoom mecánico y el enfoque automático en un paso.

Las cámaras Illustra 600 funcionan con grabadores VideoEdge NVR y HDVR de American Dynamics, así como con otros grabadores híbridos y NVR compatibles con ONVIF. Visite www.americandynamics.net para conocer las integraciones más recientes.

Por medio de la detección de movimiento incorporada y los análisis integrados de avanzada, las cámaras Illustra 600 reducen los costes de operación por medio de la minimización del coste de almacenamiento, a la vez que garantizan la calidad de la imagen. El minidomo para exterior con nivel de protección IP67 reduce los costes en ambientes con climas más fríos por medio del uso de la alimentación por red PoE+, lo cual permite que los calentadores de la cámara funcionen a temperaturas de hasta – 30°C.

Estas características hacen de las cámaras Illustra 600 la mejor opción en cámaras de alta definición en el mercado actual.

Calidad de vídeo superior: alta definición

Al igual que el televisor de su hogar, las cámaras Illustra 600 ofrecen detalles claros y nítidos con una resolución de vídeo de 720p y 1080p. Estas normas de alta definición (HD) permiten sacar el máximo provecho de los monitores de pantalla ancha 16.9 más nuevos, que se asemejan a nuestra vista natural. Si se las compara con otras cámaras con resoluciones de 720p, 1.3MP y 1080, 2MP, las cámaras Illustra 600 Series son claramente superiores.

Mejor desempeño con baja luminosidad

Con frecuencia, los eventos de seguridad significativos ocurren por la noche o en condiciones de poca iluminación. Gracias a un filtro IR integrado y a los potentes sensores CMOS, las cámaras Illustra 600 ofrecen imágenes nítidas y claras, incluso en condiciones cercanas a la oscuridad. Esta claridad tiene un beneficio adicional: menores costes de almacenamiento. Las imágenes con poca iluminación y “ruido” que se obtienen con algunas cámaras de

Características

megapíxeles incrementan el consumo de ancho de banda y almacenamiento.

Las cámaras Illustra 600 ofrecen un desempeño comparable al de los principales competidores en condiciones de poca luminosidad a 0,04 lux.

Iluminador IR PoE

Por la noche, cuando no hay luz ambiente, hasta las cámaras con funcionalidad día/noche real no ofrecen una imagen clara. Las cámaras Illustra 600 ofrecen seguridad las 24 horas, los 7 días de la semana, gracias a los iluminadores infrarrojos (IR) integrados que iluminan las escenas por la noche. Los iluminadores son efectivos hasta una distancia de 20 m (60 pies) y se alimentan a través de Ethernet (PoE), lo cual elimina la necesidad de contar con una fuente de alimentación independiente.

Los iluminadores IR PoE integrados de Illustra: en funcionamiento a la izquierda y fuera de funcionamiento a la derecha.

Analítica incorporada

Las cámaras Illustra 600 ofrecen analítica incorporada que permite trabajar con vistas complejas de las cámaras.

Con una tasa de bits constante de 1 mb/s, la imagen del rostro con una Illustra 600 es más clara que la que se obtiene con los productos de la competencia a 4mb/s, lo cual permite ahorrar en almacenamiento.

Detección del rostro

Esta cámara es ideal para monitorear cajas registradoras, cajeros automáticos, entradas y otros entornos en los que es importante obtener imágenes de alta calidad de los rostros. Con la tecnología de detección de rostros* incorporada, las cámaras Illustra 600 detectan los rostros en la escena y mejoran la calidad de la imagen alrededor del rostro. La detección de rostros permite obtener imágenes más claras y reduce la tasa de bits en el resto de la escena. Esto reduce aún más los costes de almacenamiento y ancho de banda. (Consulte la documentación del producto para conocer las recomendaciones de instalación y uso).

* Illustra 600 soporta la detección de rostros, no el reconocimiento de rostros.

Detección de falta de nitidez

Las cámaras Illustra 600 pueden detectar si una imagen está fuera de foco. Si esto ocurre, la cámara envía una alerta al operador. Con la opción de enfoque automático, las cámaras se pueden volver a enfocar de manera inmediata, lo cual reduce el tiempo de inactividad y las llamadas para recibir mantenimiento.

Las cámaras 600 Series también incluyen las funciones de detección de movimiento, detección de audio y detección de pérdida de la red. Cuando ocurre un incidente, se envía una alerta al operador y se puede enviar un correo electrónico a cualquier dirección o dispositivo de mano.

Lente gran angular Theia

Los modelos para exterior con gran angular incluyen una lente gran angular SL183 de 1,8-3 mm Theia. La tecnología de lentes sin distorsión patentada por Theia impide la “distorsión de barril” que se genera con otras lentes y permite obtener vistas sumamente claras con una cobertura de un campo de visión de hasta 117°. Al mantener constante el número de píxeles en cada zona de la imagen, la lente Theia incorporada también mejora la precisión del análisis de vídeo cerca de los bordes de la escena.

Lente gran angular de Illustra 600 (izquierda) en comparación con un lente con distorsión de barril típica.

Regiones de interés

Las cámaras Illustra 600 mejoran la calidad de la visión gracias a las regiones de interés que el propio usuario puede definir. La cámara se puede programar para trabajar con tasas de bits altas y bajas en zonas personalizadas para cada escena. Cuando esta función se utiliza con una baja tasa de bits constante H.264, los clientes obtienen lo mejor de las dos opciones. La escena específica tendrá imágenes claras en la región de interés, mientras que la cámara ahorra almacenamiento y ancho de banda.

Otros fabricantes de cámaras ofrecen la capacidad de “recortar” la imagen para ver una región de interés. Con este método, se pierde la totalidad del vídeo del área recortada para poder ahorrar ancho de banda; sin embargo, se pierde la mayor parte de la imagen en esas áreas. Las cámaras Illustra 600 permiten identificar esas áreas y mantenerlas a la vista al mismo tiempo que se reducen las tasas de bits para minimizar el impacto, tanto sobre el ancho de banda como sobre el almacenamiento.

Excelente protección para exteriores

Los minidomos Illustra 600 para exteriores son altamente resistentes a las condiciones ambientales severas. Estas cámaras soportan condiciones extremas de -40°C con una fuente de alimentación de 24 v o de -30°C con alimentación PoE+. Las cámaras con un grado de protección IP67 no tienen ventiladores que puedan sufrir roturas ni bolsas con desecantes que se deban reemplazar; además se ha comprobado su funcionamiento sumergidas a 1 m (3 pies) durante 30 minutos.

Este es un importante avance frente a las cámaras con un grado de protección IP66. Además, el anillo de calentador que elimina la condensación en las cámaras Illustra 600 actúa justo en la unión entre la lente y la cúpula para ofrecer una verdadera protección ambiental para cualquier aplicación en exteriores.

Configuración sencilla: Illustra Connect

Gracias a nuestro software de configuración Illustra Connect, hemos simplificado aún más la configuración. Illustra Connect se entrega con todas las cámaras Illustra y está diseñado para simplificar el descubrimiento de la red y su configuración. Illustra Connect ahorra horas de trabajo de instalación gracias a la actualización de firmware remota en grupos de cámaras escogidos, la configuración de direcciones IP, la asignación de nombres a las cámaras y la creación de un resumen de auditoría del sitio con los ajustes de configuración de todas las cámaras de la red.

Monturas y accesorios

Monturas colgantes/cuello de ganso

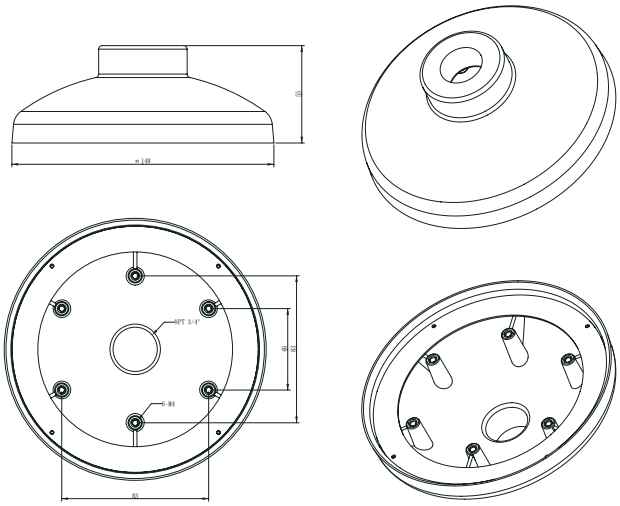

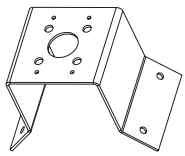

Adaptador para montura en esquinas en exterior ADCDMCRNRO
Para usar con brazos cuello de ganso y tapa colgante o directamente sobre la placa posterior de la cámara

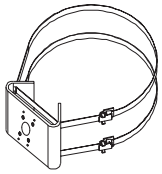

Adaptador para montura de poste ADCDMPOLE
Para usar con brazos cuello de ganso y tapa colgante o directamente sobre la placa posterior de la cámara

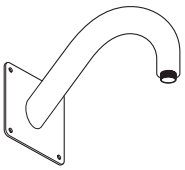

Brazo de cuello de ganso ADLOMARM

Instalación sencilla

La instalación rápida y sencilla es una de las características distintivas de la línea de cámaras Illustra 600 Series. Los minidomos para interior son las únicas cámaras de interior que ofrecen tres monturas integradas que no requieren piezas ni costes adicionales. Las monturas para superficies duras, cajas de electricidad y empotradas están totalmente integradas en la cámara. Para la montura empotrada se utilizan “alas” integradas que permiten reducir el tiempo que el instalador debe estar en una escalera.

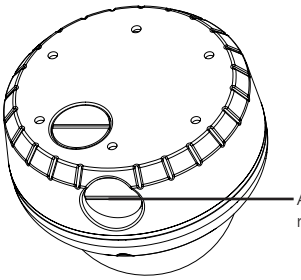

Montura para caja de electricidad y superficial

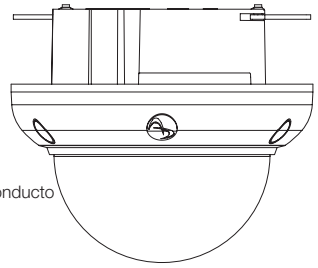

Montura empotrada integrada

Todos los modelos cuentan con acceso, en el costado y la parte posterior, a un conducto roscado de ¾ pulg., según la norma NPT.

Para reducir aún más el tiempo de instalación, las lentes de 3 a 9 mm están motorizadas y ofrecen zoom remoto y enfoque automático en un solo paso. Ahora, el instalador simplemente cuelga la cámara, la apunta en la dirección correcta y el resto del trabajo se puede hacer rápida y fácilmente desde un navegador.

Monturas empotradas para interior y exterior

Este modelo también se ofrece con una tapa con cámara de aire regulada (tipo no plenum).

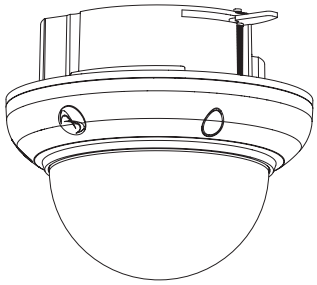

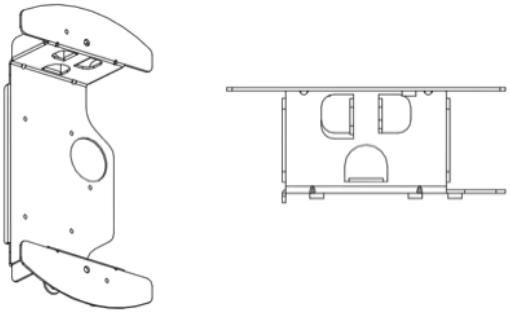

Kit de montura empotrada para minidomos de exterior que mantiene el nivel de protección IP67

Una mirada de cerca

Adaptador para caja de electricidad

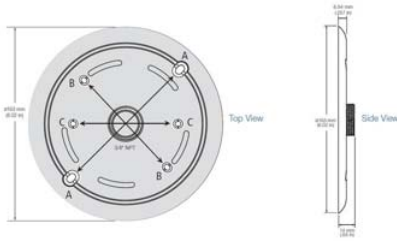

Si desea más opciones de montura, como las cajas simples y múltiples UK, la Placa adaptadora para cajas de electricidad en interior (ADCPWMELEC) de Illustra 600 ofrece una conexión roscada directamente en la placa posterior de la cámara Illustra 600 y opciones de tornillos versátiles

Montura de pared

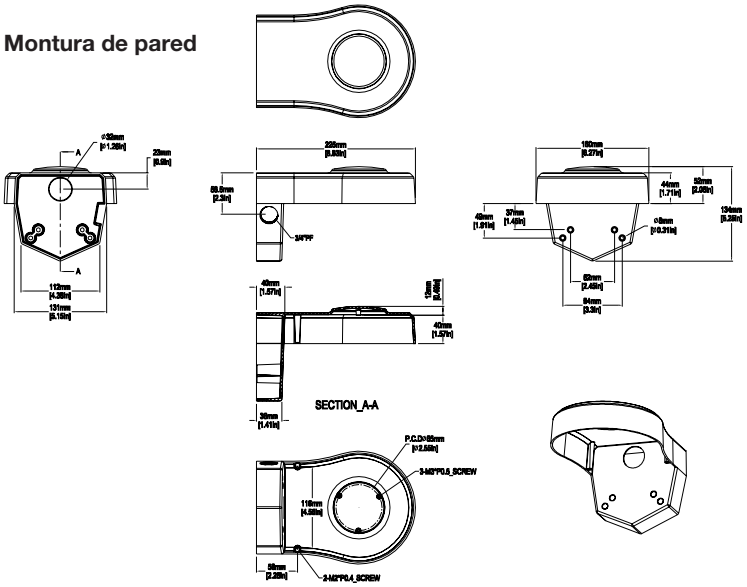

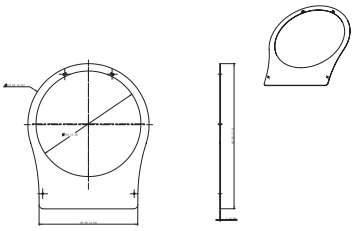

Placa protectora del adaptador de montura de pared de Illustra 600

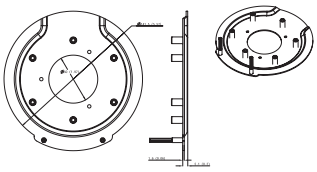

Placa del adaptador de montura interior/exterior de Illustra 600

	ADCi600-para interior	ADCi600-para exterior	ADCi610-para interior	ADCi610-para exterior
Operación				
Compresión de vídeo	H.264, MJPEG	H.264, MJPEG	H.264, MJPEG	H.264, MJPEG
Velocidad máxima de imágenes	H.264: 30ips 1280 x720 MJPEG: 30ips 1280 x720	H.264: 30ips 1280 x720 MJPEG: 30ips 1280 x720	H.264: 30ips 1920 x1080 MJPEG: 30ips 1920 x1080	H.264: 30ips 1920 x1080 MJPEG: 30ips 1920 x1080
Cumple con la normativa ONVIF	Sí	Sí	Sí	Sí
Salida de vídeo	1.0 Vp-p, 75 ohmios, compuesto, salida de servicio RCA	1.0 Vp-p, 75 ohmios, compuesto, salida de servicio RCA	1.0 Vp-p, 75 ohmios, compuesto, salida de servicio RCA	1.0 Vp-p, 75 ohmios, compuesto, salida de servicio RCA
Resolución	CIF, 4 CIF, 720p	CIF, 4 CIF, 720p	CIF, 4CIF, 1080p	CIF, 4CIF, 1080p
Módulo de imagen	CMOS de exploración progresiva de 1/27”	CMOS de exploración progresiva de 1/27”	CMOS de exploración progresiva de 1/27”	CMOS de exploración progresiva de 1/27”
Sensibilidad a la luz	400 a 900 nm	400 a 900 nm	400 a 900 nm	400 a 900 nm
Día/Noche	Automático (día/noche real)	Automático (día/noche real)	Automático (día/noche real)	Automático (día/noche real)
Iluminación IR opcional	Distancia efectiva de 20 m/60 pies, longitud de onda IR 850 nm	Distancia efectiva de 20 m/60 pies, longitud de onda IR 850 nm	Distancia efectiva de 20 m/60 pies, longitud de onda IR 850 nm	Distancia efectiva de 20 m/60 pies, longitud de onda IR 850 nm
Detección de movimiento	Sí	Sí	Sí	Sí
Alarmas	Movimiento, Falta de nitidez, Contacto seco, Pérdida de Ethernet, Detección de sabotaje, audio	Movimiento, Falta de nitidez, Contacto seco, Pérdida de Ethernet, Detección de sabotaje, audio	Movimiento, Falta de nitidez, Contacto seco, Pérdida de Ethernet, Detección de sabotaje, audio	Movimiento, Falta de nitidez, Contacto seco, Pérdida de Ethernet, Detección de sabotaje, audio
Audio	Duplex bidireccional, half-duplex	Duplex bidireccional, half-duplex	Duplex bidireccional, half-duplex	Duplex bidireccional, half-duplex
Entrada/salida de alarma	2/1	2/1	2/1	2/1
Transmisión de vídeo	2 transmisiones simultáneas	2 transmisiones simultáneas	2 transmisiones simultáneas	2 transmisiones simultáneas
Iluminación mínima	0.3 lux a F1.2 color, 0.04 lux a F1.2 b/n, 0.00 lux con iluminador IR	0.3 lux a F1.2 color, 0.04 lux a F1.2 b/n, 0.00 lux con iluminador IR	0.3 lux a F1.2 color, 0.04 lux a F1.2 b/n, 0.00 lux con iluminador IR	0.3 lux a F1.2 color, 0.04 lux a F1.2 b/n, 0.00 lux con iluminador IR
Amplio rango dinámico	70dB, 5 valores de configuración	70dB, 5 valores de configuración	70dB, 5 valores de configuración	70dB, 5 valores de configuración
Opciones de lente con corrección IR	Multifocal motorizado de 3-9mm con HFOV 97°-36°	Multifocal motorizado de 3-9mm con HFOV 97°-36° 1.8-3mm vari-focal HFOV 117º-89º	Multifocal motorizado de 3-9mm con HFOV 97°-36°	Multifocal motorizado de 3-9mm con HFOV 97°-36° 1.8-3mm vari-focal HFOV 117º-89º
Red				
Interfaz	Ethernet 10/100Base-T	Ethernet 10/100Base-T	Ethernet 10/100Base-T	Ethernet 10/100Base-T
Puerto Ethernet	RJ-45	RJ-45	RJ-45	RJ-45
Protocolos admitidos	TCP/IP, DHCP, HTTP, ICMP, UPnP, ARP, DNS, DDNS, PPPoE, SMTP, FTP, RTSP	TCP/IP, DHCP, HTTP, ICMP, UPnP, ARP, DNS, DDNS, PPPoE, SMTP, FTP, RTSP	TCP/IP, DHCP, HTTP, ICMP, UPnP, ARP, DNS, DDNS, PPPoE, SMTP, FTP, RTSP	TCP/IP, DHCP, HTTP, ICMP, UPnP, ARP, DNS, DDNS, PPPoE, SMTP, FTP, RTSP

Especificaciones

	ADCi600-para interior	ADCi600-para exterior	ADCi610-para interior	ADCi610-para exterior
Administración de la configuración				
Navegador Web	MS Internet Explorer 8.x o superior, Mozilla Firefox, Chrome	MS Internet Explorer 8.x o superior, Mozilla Firefox, Chrome	MS Internet Explorer 8.x o superior, Mozilla Firefox, Chrome	MS Internet Explorer 8.x o superior, Mozilla Firefox, Chrome
Seguridad	Multinivel, multiusuario, filtrado de dirección IP, registro de acceso de usuarios, HTTPS	Multinivel, multiusuario, filtrado de dirección IP, registro de acceso de usuarios, HTTPS	Multinivel, multiusuario, filtrado de dirección IP, registro de acceso de usuarios, HTTPS	Multinivel, multiusuario, filtrado de dirección IP, registro de acceso de usuarios, HTTPS
Almacenamiento incorporado				
Compatibilidad de tarjeta	Micro SDHC 2.0 hasta 32 GB	Micro SDHC 2.0 hasta 32 GB	Micro SDHC 2.0 hasta 32 GB	Micro SDHC 2.0 hasta 32 GB
Grabación previa a alarma	Sí	Sí	Sí	Sí
Formato de grabación	MJPEG, JPEG, AVI	MJPEG, JPEG, AVI	MJPEG, JPEG, AVI	MJPEG, JPEG, AVI
Reproducción	Por medio de navegador	Por medio de navegador	Por medio de navegador	Por medio de navegador
Activador de grabación	Alarma, pérdida de red, programación, detección de movimiento	Alarma, pérdida de red, programación, detección de movimiento	Alarma, pérdida de red, programación, detección de movimiento	Alarma, pérdida de red, programación, detección de movimiento
Usuarios simultáneos				
	Ocho	Ocho	Ocho	Ocho
Eléctricas				
Entrada de potencia	12V CC, 24V CA, PoE IEEE 802.3af	24 V CA/PoE+ IEEE 802.3af	12V CC, 24V CA, PoE IEEE 802.3af	24 V CA/PoE+ IEEE 802.3af
Consumo de energía	5W, 7W con iluminadores IR activados	44.5w, 46.5w con iluminadores IR activados 24V CA 21w, 23w con iluminadores IR activados PoE+	5W, 7W con iluminadores IR activados	44.5w, 46.5w con iluminadores IR activados 24V CA 21w, 23w con iluminadores IR activados PoE+
Físicas				
Dimensiones (An x Al) mm (pulg.)	130 x 120mm (5,11 x 4,72 pulg.)	157 x 147mm (6,18 x 4,72 pulg.)	130 x 120mm (5,11 x 4,72 pulg.)	157 x 147mm (6,18 x 4,72 pulg.)
Peso	0,907 kg (2 lbs)	1,04 kg (2.3 lbs)	0,907 kg (2 lbs)	1,04 kg (2,3 lbs)
Color de la carcasa	Blanco o negro	Blanco o negro	Blanco o negro	Blanco o negro
Temperatura de operación	-10 °C a 50 °C (-14 °F a 122 °F) vía PoE	-10 °C a 50 °C (-14 °F a 122 °F) vía PoE -30 °C a 50 °C (-22 °F a 122 °F) vía PoE+ -40 °C a 50 °C (-40 °F a 122 °F) vía CA 24v	-10 °C a 50 °C (-14 °F a 122 °F) vía PoE	-10 °C a 50 °C (-14 °F a 122 °F) vía PoE -30 °C a 50 °C (-22 °F a 122 °F) vía PoE+ -40 °C a 50 °C (-40 °F a 122 °F) vía CA 24v
Clasificación para exteriores		IP67		IP67
Normativa				
Emisiones	FCC: Parte 15 EN55022, Clase A ICES-003 Clase A AS/NZS CISPR22, Clase A	FCC: Parte 15 EN55022, Clase A ICES-003 Clase A AS/NZS CISPR22, Clase A	FCC: Parte 15 EN55022, Clase A ICES-003 Clase A AS/NZS CISPR22, Clase A	FCC: Parte 15 EN55022, Clase A ICES-003 Clase A AS/NZS CISPR22, Clase A
Inmunidad	EN50130-4	EN50130-4	EN50130-4	EN50130-4
Seguridad	UL	UL60950-1, UL60950-22/IP67	UL	UL60950-1, UL60950-22/IP67
Plenum	Sí	Sí	Sí	Sí

Modelo	Descripción
ADCi600-D111	Minidomo HD 720p para interior, multifocal 3-9mm, TDN, WDR, resistente al vandalismo, PoE, blanco, cúpula transparente
ADCi600-D011	Minidomo HD 720p para interior, multifocal 3-9mm, TDN, WDR, resistente al vandalismo, iluminador IR, PoE, blanco, cúpula transparente
ADCi600-D131	Minidomo HD 720p para interior, multifocal 3-9mm, TDN, WDR, resistente al vandalismo, PoE, negro, cúpula transparente
ADCi600-D031	Minidomo HD 720p para interior, multifocal 3-9mm, TDN, WDR, resistente al vandalismo, iluminador IR, PoE, negro, cúpula transparente
ADCi600-D113	Minidomo HD 720p para interior, multifocal 3-9mm, TDN, WDR, resistente al vandalismo, PoE, blanco, cúpula ahumada
ADCi600-D013	Minidomo HD 720p para interior, multifocal 3-9mm, TDN, WDR, resistente al vandalismo, iluminador IR, PoE, blanco, cúpula ahumada
ADCi600-D133	Minidomo HD 720p para interior, multifocal 3-9mm, TDN, WDR, resistente al vandalismo, PoE, negro, cúpula ahumada
ADCi600-D033	Minidomo HD 720p para interior, multifocal 3-9mm, TDN, WDR, resistente al vandalismo, iluminador IR, PoE, negro, cúpula ahumada

ADCi610-D111	Minidomo HD 1080p para interior, multifocal 3-9mm, TDN, WDR, resistente al vandalismo, PoE, blanco, cúpula transparente
ADCi610-D011	Minidomo HD 1080p para interior, multifocal 3-9mm, TDN, WDR, resistente al vandalismo, iluminador IR, PoE, blanco, cúpula transparente
ADCi610-D131	Minidomo HD 1080p para interior, multifocal 3-9mm, TDN, WDR, resistente al vandalismo, PoE, negro, cúpula transparente
ADCi610-D031	Minidomo HD 1080p para interior, multifocal 3-9mm, TDN, WDR, resistente al vandalismo, iluminador IR, PoE, negro, cúpula transparente
ADCi610-D113	Minidomo HD 1080p para interior, multifocal 3-9mm, TDN, WDR, resistente al vandalismo, PoE, blanco, cúpula ahumada
ADCi610-D013	Minidomo HD 1080p para interior, multifocal 3-9mm, TDN, WDR, resistente al vandalismo, iluminador IR, PoE, blanco, cúpula ahumada
ADCi610-D133	Minidomo HD 1080p para interior, multifocal 3-9mm, TDN, WDR, resistente al vandalismo, PoE, negro, cúpula ahumada
ADCi610-D033	Minidomo HD 1080p para interior, multifocal 3-9mm, TDN, WDR, resistente al vandalismo, iluminador IR, PoE, negro, cúpula ahumada

American Dynamics
Una compañía de Tyco Internacional

Minidomos HD Illustra 600 Series

ADCi600-D121	Minidomo HD 720p para exterior, multifocal 3-9mm, TDN, WDR, resistente al vandalismo, calentador PoE+, blanco, cúpula transparente
ADCi600-D021	Minidomo HD 720p para exterior, multifocal 3-9mm, TDN, WDR, iluminador IR, resistente al vandalismo, calentador PoE+, blanco, cúpula transparente
ADCi600-D321	Minidomo HD 720p para exterior/interior, lente gran angular 1.8-3mm, TDN, WDR, resistente al vandalismo, calentador PoE+, blanco, cúpula transparente
ADCi600-D141	Minidomo HD 720p para exterior, multifocal 3-9mm, TDN, WDR, resistente al vandalismo, calentador PoE+, negro, cúpula transparente
ADCi600-D041	Minidomo HD 720p para exterior, multifocal 3-9mm, TDN, WDR, iluminador IR, resistente al vandalismo, calentador PoE+, negro, cúpula transparente
ADCi600-D341	Minidomo HD 720p para exterior/interior, lente gran angular 1.8-3mm, TDN, WDR, resistente al vandalismo, calentador PoE+, negro, cúpula transparente
ADCi600-D123	Minidomo HD 720p para exterior, multifocal 3-9mm, TDN, WDR, resistente al vandalismo, calentador PoE+, blanco, cúpula ahumada
ADCi600-D023	Minidomo HD 720p para exterior, multifocal 3-9mm, TDN, WDR, iluminador IR, resistente al vandalismo, calentador PoE+, blanco, cúpula ahumada
ADCi600-D323	Minidomo HD 720p para exterior/interior, lente gran angular 1.8-3mm, TDN, WDR, resistente al vandalismo, calentador PoE+, blanco, cúpula ahumada
ADCi600-D143	Minidomo HD 720p para exterior, multifocal 3-9mm, TDN, WDR, resistente al vandalismo, calentador PoE+, negro, cúpula ahumada
ADCi600-D043	Minidomo HD 720p para exterior, multifocal 3-9mm, TDN, WDR, iluminador IR, resistente al vandalismo, calentador PoE+, negro, cúpula ahumada
ADCi600-D343	Minidomo HD 720p para exterior/interior, lente gran angular 1.8-3mm, TDN, WDR, resistente al vandalismo, calentador PoE+, negro, cúpula transparente

ADCi610-D121	Minidomo HD 1080p para exterior, multifocal 3-9mm, TDN, WDR, resistente al vandalismo, calentador PoE+, blanco, cúpula transparente
ADCi610-D021	Minidomo HD 1080p para exterior, multifocal 3-9mm, TDN, WDR, iluminador IR, resistente al vandalismo, calentador PoE+, blanco, cúpula transparente
ADCi610-D321	Minidomo HD 1080p para exterior/interior, lente gran angular 1.8-3mm, TDN, WDR, resistente al vandalismo, calentador PoE+, blanco, cúpula transparente
ADCi610-D141	Minidomo HD 1080p para exterior, multifocal 3-9mm, TDN, WDR, resistente al vandalismo, calentador PoE+, negro, cúpula transparente
ADCi610-D041	Minidomo HD 1080p para exterior, multifocal 3-9mm, TDN, WDR, iluminador IR, resistente al vandalismo, calentador PoE+, negro, cúpula transparente
ADCi610-D341	Minidomo HD 1080p para exterior/interior, lente gran angular 1.8-3mm, TDN, WDR, resistente al vandalismo, calentador PoE+, negro, cúpula transparente
ADCi610-D123	Minidomo HD 1080p para exterior, multifocal 3-9mm, TDN, WDR, resistente al vandalismo, calentador PoE+, blanco, cúpula ahumada
ADCi610-D023	Minidomo HD 1080p para exterior, multifocal 3-9mm, TDN, WDR, iluminador IR, resistente al vandalismo, calentador PoE+, blanco, cúpula ahumada
ADCi610-D323	Minidomo HD 1080p para exterior/interior, lente gran angular 1.8-3mm, TDN, WDR, resistente al vandalismo, calentador PoE+, blanco, cúpula ahumada
ADCi610-D143	Minidomo HD 1080p para exterior, multifocal 3-9mm, TDN, WDR, resistente al vandalismo, calentador PoE+, negro, cúpula ahumada
ADCi610-D043	Minidomo HD 1080p para exterior, multifocal 3-9mm, TDN, WDR, iluminador IR, resistente al vandalismo, calentador PoE+, negro, cúpula ahumada
ADCi610-D343	Minidomo HD 1080p para exterior/interior, lente gran angular 1.8-3mm, TDN, WDR, resistente al vandalismo, calentador PoE+, negro, cúpula ahumada

Accesorios para Illustra 600 IP Series

ADCiM6FLUSHOW	Kit para montura al ras de domo para exterior blanco Illustra 600 Series
ADCiM6FLUSHOB	Kit para montura al ras de domo para exterior negro Illustra 600 Series
ADCiM6PENCAPWK	Kit blanco para exterior de tapa colgante con adaptador para Illustra 600 Series
ADCi6PENDCAPBK	Kit negro para exterior de tapa colgante con adaptador para Illustra 600 Series
ADCiM6WALLWK	Kit blanco para interior/exterior para montura sobre pared Illustra 600 Series
ADCiM6WALLBK	Kit negro para interior/exterior para montura sobre pared Illustra 600 Series

Productos relacionados

VideoEdge NVR

HDVR

victor

Aprobaciones

RoHS 2002/95/EC · SECURITY UL LISTED · CE

ONVIF Driving network video through global standardization

www.americandynamics.net

Las marcas comerciales, logotipos y marcas de servicio que aparecen en este documento están registradas en los Estados Unidos (o en otros países). Cualquier uso indebido de las marcas comerciales queda estrictamente prohibido y Tyco International Ltd. hará valer sus derechos de propiedad intelectual en toda la extensión de la ley, incluida la interposición de acciones judiciales cuando sea necesario. Todas las marcas comerciales que no son propiedad de Tyco International Ltd. son propiedad de sus respectivos dueños y se utilizan con permiso o al amparo de las leyes aplicables.

La oferta de productos y sus especificaciones están sujetas a cambios sin previo aviso. Los productos reales pueden diferir de las fotografías. Algunos productos no incluyen todas las características. La disponibilidad depende de cada región; consulte a su representante de ventas.
© 2011 Tyco International Ltd. y sus respectivas empresas. Reservados todos los derechos. AD0171-DS-201112-RO1-LT-ES-LAT